ARBEID PÅ TAK

BERGEN BRANNVESEN

Her ser du eksempel på henholdsvis stigetrinn og takstige. Legg merke til at i toppen finner du den pålagte innfesteskinnen som SKAL skrues fast i taksperenne for å sikre at trinnene eller stigen ikke sklir ned når feieren går opp i stigen.

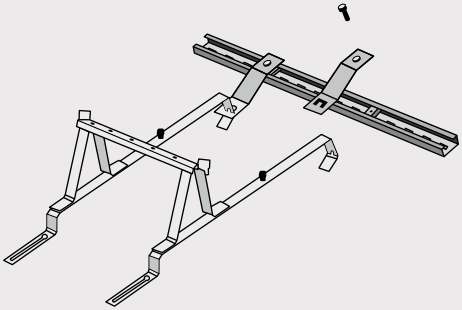

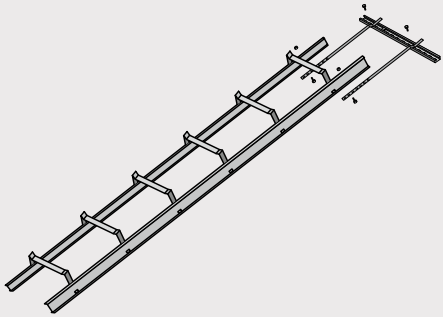

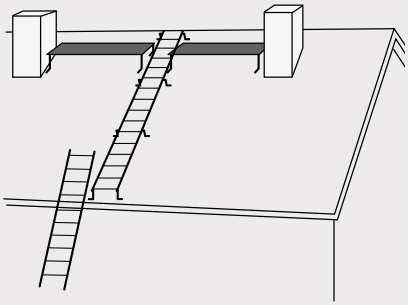

Alle tak med helling utover skal ha takstige/-trinn.

Feieren skal kunne utføre feiing og tilsyn av fyrings-anlegg til alle årstider og under værforhold som gjør at arbeid på tak er risikofylt. Feieren har krav på å kunne utføre arbeidet under trygge forhold uten å utsette seg for fare.

KRAV TIL ADKOMST TIL TAKET

Adkomst til tak skal foregå på den mest forsvarlige måten. Ved bruk av løs/anliggende stige som adkomst til taket stiller Arbeidstilsynets forskrift om bruk av arbeidsutstyr og forskrift om stillaser, stiger og arbeid på tak m. m flere minimumskrav blant annet:

- Stigen skal være i henhold til gjeldende standard – pr. 2003 er dette NS-INSTA 650.
- Stiger skal alltid festes i topp.
- Stigen skal rage minst 1 meter over det nivå man skal inn på.
- Stigen skal være sikret mot utglidning, velting sidelengs og bakover

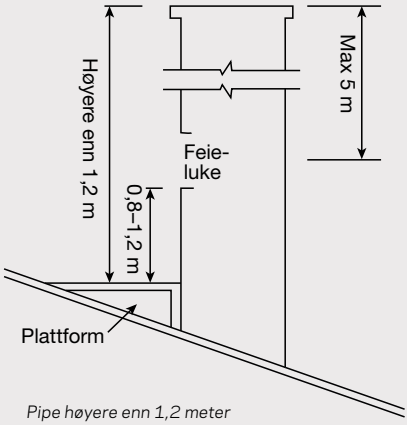

Pipe høyere enn 1,2 meter

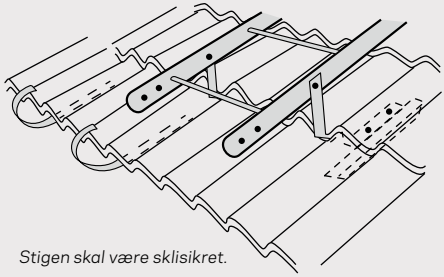

Stigen skal være sklisikret.

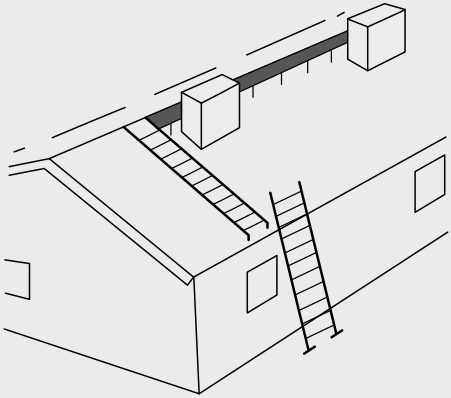

Stigen skal rage minst
1 meter over innstigningsnivå.

KRAV PÅ TAKET

Taksikringsutstyr skal monteres i henhold til monteringsanvisning.

- Alle tak med helling utover skal ha takstige/taktrinn
- Når det er nødvendig med arbeidsplattform rundt skorsteinen for å ivareta feiernes sikkerhet, skal denne tilpasses i forhold til skorsteins høyde. Er skorsteinen høyere enn 1.2 m over taket skal det i tillegg monteres plattform eller feieluke.

PRAKTISK TILPASNINGER

Skorstein over tak skal ha stabilitet sideveis og må ikke regnes som forankringspunkt.For å utføre arbeidet skal man ikke støtte seg til og eller stå oppe på skorsteinen. Det er ikke tillatt å feste/forankre taksikring i skorstein da denne ikke er beregnet for den slags belastninger. Elementskorsteiner må armeres over taket i henhold til monteringsveiledning og byggdetaljblader.

SIKKER ADKOMST FOR FEIER

Plan- og bygningsloven gir et alminnelig påbud om å sørge for sikkerhetstiltak mot skade på liv og helse. Dette påbudet er generelt og gjelder uansett om personen som skal sikres er arbeidstaker eller ikke. I tillegg har vi Arbeidstilsynets forskrifter som omfatter arbeidstakere spesielt (Jf. Byggforsk Byggdetaljer A 525.933).

Det er kommunens plikt som arbeidsgiver å påse at sikkerhetskravene følges ved feiearbeid. Jf. arbeidsmiljølovens § 14. Det er videre arbeidstakerens plikt å utføre arbeidet i samsvar med forskriftens krav og påbud fra arbeidsgiver.

Arbeidstilsynets forskrifter gjelder alle bygg hvor arbeidstakere arbeider på tak, og omfatter også feierarbeid, snørydding, blikkenslagerarbeid mv. I forskriftene heter det at «Når det arbeides på tak eller andre konstruksjoner som der det er fare for fall, skal arbeidsstedet sikres».

«Forskrift om brannforebyggende tiltak og tilsyn § 2-6» stiller også direkte krav til huseier om at stigen skal være lett tilgjengelig på eiendommen.

Ansvaret for sikring av adkomst for feiing og tilsyn av fyringsanlegget ligger dessuten hos kommunen, som i sin byggesaksbehandling må påse at adkomst og tilgjengelighet til skorstein på tak blir ivaretatt ved nybygg.

Forsidefoto: Per Skarsvåg, Bergen brannvesen
Miljømerket trykksak 2041 0699 | BODONI, 2. opplag

Bergen brannvesen
Postboks 7700
5020 Bergen

Besøksadresse
Lungegårdskaien 44

Tlf: 53 03 00 00
bergen.brannvesen@bergen.kommune.no
www.bergen-brannvesen.no

FØLG OSS:

facebook.com/bergenbrannvesen
twitter.com/brannsjefbergen
twitter.com/110hordaland
instagram.com/bergenbrannvesen
bergenbrann